SITUAR EL MODULO DE HORMIGÓN CENTRADO EN LA EXCAVACIÓN, DEJANDO 50 cm. POR SU FRENTE Y SU PARTE POSTERIOR, PARA PERMITIR LA EXTRACCIÓN DE LOS ÚTILES DE IZADO.

CONDICIONES QUE EL CLIENTE DEBERÁ CUMPLIR CON ANTERIORIDAD A LA INSTALACION:
- Deberá existir un camino hasta la zona de ubicación del centro suficiente para el acceso de un camión de 24 toneladas (ancho del camino mayor de 3 metros).
- La zona de ubicación del centro estará libre, en sus zonas limítrofes, de obstáculos que impidan la descarga de los materiales y el montaje del centro.
- El lecho de arena de 150 milímetros de espesor minimo, será por cuenta del cliente, y deberá estar realizado con anterioridad a la instalación del centro según se indica en el dibujo superior.

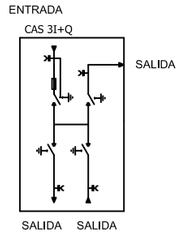

ESQUEMA UNIFILAR

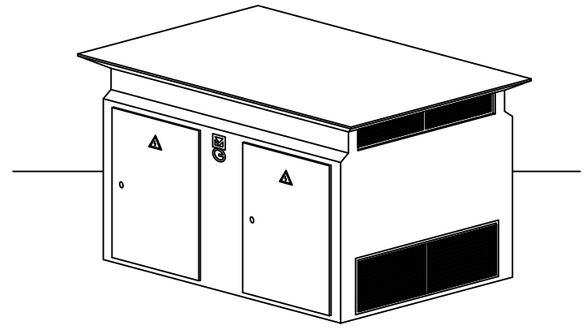

PERSPECTIVA

EDIFICIO PREFABRICADO
EHC36-1T1D

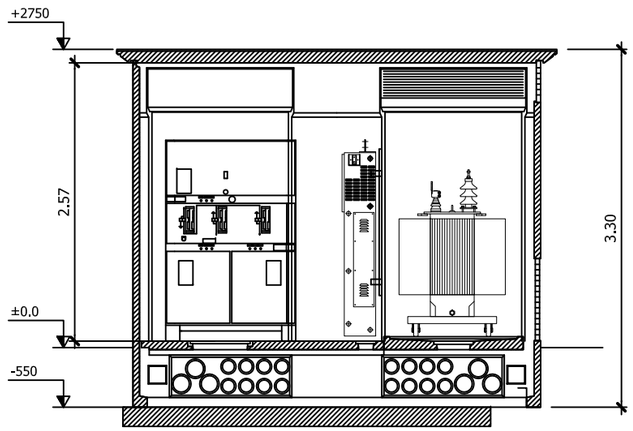

SECCIÓN

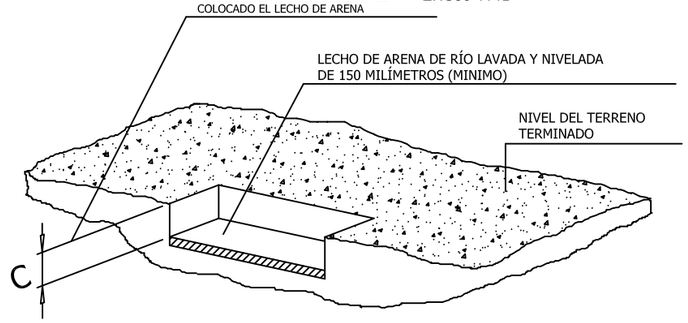

SECCIÓN DEL FOSO

DIMENSIONES MÍNIMAS DE EXCAVACION

DIMENSIONES (EN METROS)	A	B	C
EHC36-1	3.50	4.50	0,550

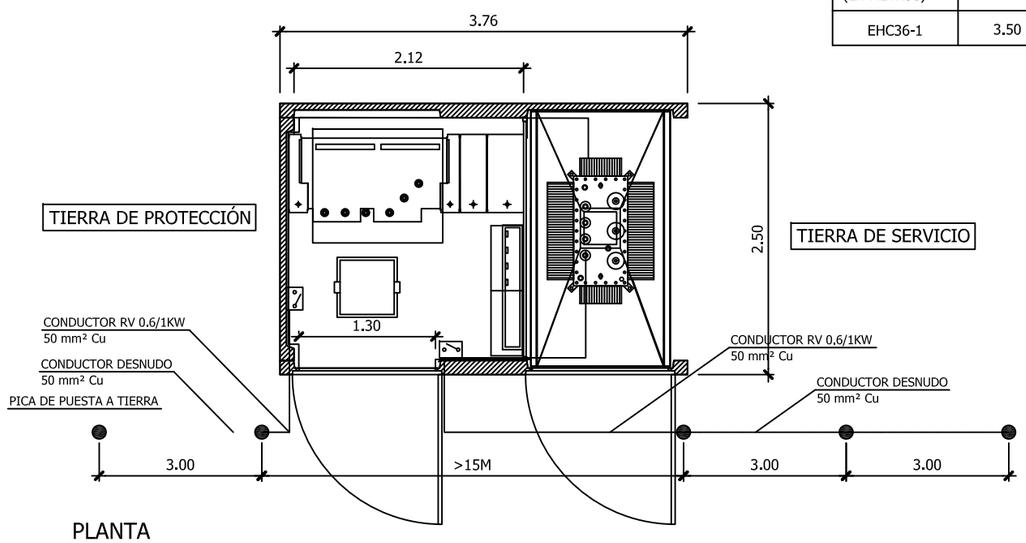

PLANTA

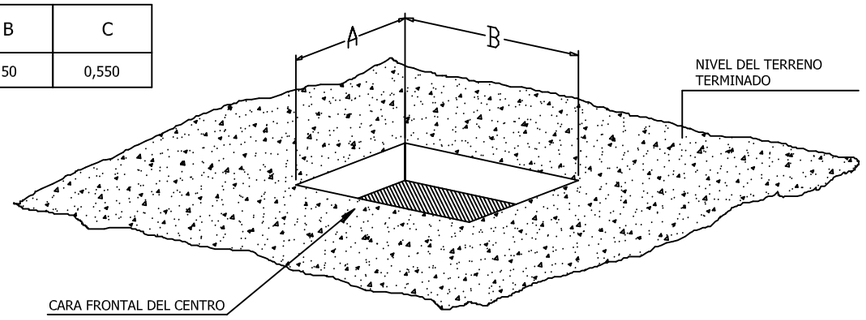

VISTA DE LA EXCAVACIÓN

Promotor:

Avda. Ronda de los Tejares Nº 32
Acceso 1, Planta 1ª, Local D
14008 - Córdoba
Tfno 957 476 075 Fax 957 490 067
ecourbe@ecourbe.es

PROYECTO DE URBANIZACIÓN DE LA UE-1 DEL PP TORREBLANCA DEL PGOU DE CÓRDOBA

Arquitecto:
Luis Cardero Romero
Col. SE4987CO del COAC

RED DE MEDIA TENSIÓN
Detalles de Centros de Transformación

11.2

Octubre de 2.008

S/E